LVET201

ELEKTRISCHER HEISSLUFTDÄMPFER MIT DIREKTEM DAMPF
20 X 1/1 GN

AUTOMATISCHES INTERAKTIVES GAREN
BEDIENFELD MIT TOUCH SCREEN DISPLAY
SERIENAUSSTATTUNG N. 1 HORDENGESTELLWAGEN NKS201

LCD 7" Touch Screen

TOUCHSCREEN

Dank des neuen, kapazitiven 7"-TFT-HD-Farbbildschirms (high definition) kann der Startbildschirm den persönlichen Ansprüchen entsprechend konfiguriert werden, so dass die am häufigsten benötigten Rezepte auf dem Startbildschirm zu finden sind.

1/1 GN

MULTICOOKING | JUST IN TIME | CLIMA | FAST-DRY | 6 LÜFTER-GESCHWINDIG. | ECOSPEED | ECOVAPOR | AUTOM. REINIGUNGSSYSTEM | SPARWASCHGANG

TECHNISCHE DATEN

Kapazität	*GN*	**20 x 1/1 GN**	Gasleistung Nennwärmeleistung	*kW / kcal*	**- / -**
Einschubabstand	*mm*	**63**	Garraumheizleistung	*kW / kcal*	**30 / -**
Sitzplätzen - Croissants	*n°*	**150 / 300 - 240**	Dampfheizleistung	*kW / kcal*	**- / -**
Außenabmessungen	*mm*	**960 x 825 x 1810 h**	Lüfterleistung	*kW*	**1,8**
Abmessungen Verpackung	*mm*	**1130 x 1050 x 2060 h**	Versorgungsspannung	*V*	**3N-AC 400**
Nettogewicht / Bruttogewicht	*kg*	**260 / 370**	Frequenz	*Hz*	**50/60**
Elektrische Gesamtleistung	*kW*	**31,8**	Verbrauch	*Amp*	**48**

Sonderspannungen und Frequenzen auf Anfrage.

LVET201

GARMODUS

- AC (AUTOMATIC COOKING): AUTOMATISCHES GARSYSTEM FÜR REZEPTE AUS ALLER WELT MIT EINEM FOTO, AUF DEM DAS GERICHT PRÄSENTIERT WIRD.
- MANUELLES GAREN MIT DREI GARMODI: UMLUFT VON 30°C BIS 300°C, DAMPFGAREN VON 30°C BIS 130°C, KOMBINATION AUS HEIßLUFT UND DAMPF VON 30°C BIS 300°C.
- PROGRAMMIERBARER BETRIEBSMODUS: GARVORGÄNGE KÖNNEN IN AUTOMATISCHER ABFOLGE (BIS ZU 15 ZYKLEN) PROGRAMMIERT UND GESPEICHERT WERDEN. DABEI KÖNNEN JEDEM PROGRAMM EIN EIGENER NAME SOWIE ABBILDUNGEN UND INFORMATIONEN ZUM REZEPT ZUGEORDNET WERDEN.
- CLIMA® - AUTOMATISCHES MESS- UND KONTROLLSYSTEM DES PROZENTSATZES DER LUFTFEUCHTIGKEIT IN DER GARKAMMER.
- FAST-DRY® - SYSTEM FÜR EINE SCHNELLE ENTFEUCHTUNG DER GARKAMMER.

FUNKTIONSWEISE

- NACH BEDARF KONFIGURIERBARES DISPLAY, WOBEI DIE AM HÄUFIGSTEN VERWENDETEN PROGRAMME IN DEN VORDERGRUND GERÜCKT WIRD.
- AUTOMATISCHER START DES GARVORGANGES (AC) MIT „ONE TOUCH".
- ANORDNUNG DER REZEPTE IN ORDNERN MIT VORSCHAU UND EIGENER BEZEICHNUNG DES ORDNERS.
- INTELLIGENTE WIEDERERKENNUNG DER REZEPTE IN ORDNERN MIT UNTERORDNERN.
- KAPAZITIVER 7" LCD- TFT-FARBBILDSCHIRM MIT HOHER AUFLÖSUNG UND TOUCHSCREEN-FUNKTION.
- SCROLL-RAD PLUS MIT SCROLL-FUNKTION UND DRÜCK-FUNKTION ZUR BESTÄTIGUNG DER GETROFFENEN AUSWAHL.

AUSSTATTUNG ZUR KONTROLLE UND STEUERUNG

- AUTOREVERSE-FUNKTION (AUTOMATISCHE UMKEHRUNG DER DREHRICHTUNG DES VENTILATORS) FÜR EINE GLEICHMÄßIGE GARUNG.
- DELTA T SYSTEM FÜR DIE PARALLELE KONTROLLE DER TEMPERATUR IM GARRAUM UND IM PRODUKTINNEREN.
- AUTOMATISCHE REGULIERUNG DER KONDENSATION DES DAMPFES.
- ERLEICHTERTER ZUGRIFF AUF DIE PROGRAMMIERBAREN ANWENDERPARAMETER, UM PERSÖNLICHE EINSTELLUNGEN AM GERÄT ÜBER DAS MENÜ VORZUNEHMEN.
- VERZÖGERTER START DES GARVORGANGES PROGRAMMIERBAR.
- MÖGLICHKEIT AUS BIS ZU 6 BELÜFTUNGSGESCHWINDIGKEITEN ZU WÄHLEN, WOBEI BEI DEN ERSTEN 3 GESCHWINDIGKEITEN DIE WÄRMELEISTUNG AUTOMATISCH GESENKT WIRD. FÜR SPEZIELLE GARVORGÄNGE KANN DIE GESCHWINDIGKEIT ABWECHSELND VERÄNDERT WERDEN.
- ÜBER EINEN VIER-PUNKT-KERNTEMPERATURFÜHLER WIRD DIE TEMPERATUR IM PRODUKTINNEREN KONTROLLIERT.
- EXTERNE SCHNITTSTELLE FÜR DIE EINFACHE UND SCHNELLE VERBINDUNG DES KERNTEMPERATURFÜHLERS MIT DER GARKAMMER.
- USB-ANSCHLUSS ZUM HERUNTERLADEN DER HACCP-DATEN, ZUM AKTUALISIEREN DER SOFTWARE UND ZUM HERUNTER- UND HOCHLADEN VON GARPROGRAMMEN.
- VOREINSTELLUNG DES SYSTEMS ZUR OPTIMIERUNG DES ENERGIEVERBRAUCHS SN (OPTIONAL).
- SERVICEPROGRAMM: PRÜFUNG DER FUNKTIONEN - STEUERPLATINE SOWIE ZUR ANZEIGE DER KERNTEMPERATURFÜHLER - BETRIEBSSTUNDENZÄHLER DER HAUPTFUNKTIONEN FÜR PLANMÄßIGE WARTUNG.
- EIGENDIAGNOSE UND ÜBERPRÜFUNG DER FUNKTIONSTÜCHTIGKEIT DES GERÄTS VOR JEDEM GEBRAUCH, MIT SCHRIFTLICHER UND AKUSTISCHER ANZEIGE ETWAIGER AUFFÄLLIGKEITEN.
- LED-BELEUCHTUNG DER KAMMER.
- ECOSPEED - JE NACH MENGE UND ART DES PRODUKTS KONTROLLIERT UND OPTIMIERT DAS GERÄT DEN ENERGIEVERBRAUCH, WOBEI IMMER GENAU DIE RICHTIGE GARTEMPERATUR GEHALTEN WIRD UND SCHWANKUNGEN VERMIEDEN WERDEN.
- ECOVAPOR - MIT DEM SYSTEM ECOVAPOR WERDEN WASSER- UND ENERGIEVERBRAUCH DANK DER AUTOMATISCHEN KONTROLLE DER DAMPFSÄTTIGUNG IM GARRAUM ERHEBLICH GESENKT.

AUFBAU

- TIEFGEZOGENER GARRAUM AUS CRNI-STAHL 1.4301, ZUR LEICHTEN REINIGUNG MIT VOLLSTÄNDIG ABGERUNDETEN KANTEN.
- PERFEKT GLATTE UND ABGEDICHTETE GARKAMMER
- TÜR MIT DOPPELVERGLASUNG MIT LUFTZWISCHENRAUM UND WÄRME REFLEKTIERENDEN INNENGLAS FÜR EINE GERINGERE WÄRMEEMISSION SOWIE EINER HÖHEREN LEISTUNGSFÄHIGKEIT
- AUFKLAPPBARE INNENSCHEIBE FÜR EINE LEICHTERE REINIGUNG
- TÜR MIT 3-PUNKT VERSCHLUSS
- EINSTELLBARE TÜRSCHARNIERE FÜR EINE OPTIMALE ABDICHTUNG
- LUFTLEITBLECH KANN FÜR EINE LEICHTERE REINIGUNG DER VENTILATORKAMMER GEÖFFNET WERDEN
- GESTECKTE TÜRDICHTUNG AUS HITZE- UND ALTERUNGSBESTÄNDIGEM SILIKON.
- TROPFWANNE UNTERHALB DER TÜR, DIE DAS ABTROPFENDE KONDENSWASSER DIREKT IN DEN ABLAUF LEITET, AUCH BEI OFFENER TÜR.
- AUFKLAPPBARES BEDIENPANEEL MIT ARRETIERUNGSVORRICHTUNG ZUR VEREINFACHUNG DER WARTUNGSARBEITEN.
- GARRAUM-ABLAUF MIT INTEGRIERTEM LUFTSPRUNG.
- GETRENNTE ANSCHLÜSSE FÜR NORMAL- UND WEICHWASSER.
- IPX5-SCHUTZGRAD GEGEN WASSER.

ELEKTRISCHE BEHEIZUNG

- GARRAUMHEIZUNG MITTELS GEPANZERTEN, ELEKTRISCHEN HEIZKÖRPERN AUS INCOLOY800.

SICHERHEITSAUSSTATTUNG

- SICHERHEITSTEMPERATURBEGRENZER IM GARRAUM
- SICHERHEIT GEGEN ÜBER- UND UNTERDRUCK IM GARRAUM
- MOTORSCHUTZSCHALTER
- MAGNETISCHER TÜRKONTAKTSCHALTER
- WASSERMANGELANZEIGE
- DISPLAY ZUR ANZEIGE VON STÖRUNGEN UND SELBSTDIAGNOSTIK
- SYSTEM ZUR KÜHLUNG DER BAUTEILE MIT ANGEZEIGTER ÜBERTEMPERATURKONTROLLE.

REINIGUNG / WARTUNG

- AUTOMATISCHES REINIGUNGSSYSTEM LM MIT SEPARATEM BEHÄLTER UND AUTOMATISCHER DOSIERUNG (REINIGUNGSFLÜSSIGKEIT COMBICLEAN. INBEGRIFFEN IST EIN BEHÄLTER DES FLÜSSIGEN REINIGUNGSMITTELS DL010 - 990 GR.).
- 7 AUTOMATISCHE REINIGUNGSPROGRAMME.
- MANUELLES REINIGUNGSSYSTEM MIT EXTERNER HANDBRAUSE (HANDBRAUSE OPTIONAL).

SERIENAUSSTATTUNG

- AUTOMATISCHES REINIGUNGSSYSTEM LM - INBEGRIFFEN IST EIN BEHÄLTER DES FLÜSSIGEN REINIGUNGSMITTELS DL010 - 990 GR.
- MEHRPUNKT-KERNTEMPERATURFÜHLER Ø 3 MM.

LVET201

- USB-ANSCHLUSS
- HORDENGESTELLWAGEN NKS201

OPTIONEN - BEI GERÄTEBESTELLUNG ANFORDERN

- **SN:** ANSCHLUSS AN ENERGIEOPTIMIERUNGSANLAGE - NUR ELEKTROMODELLE
- **NSS154:** AUFPREIS FÜR HORDENGESTELLWAGEN IN DER KONDITOREIAUSFÜHRUNG NKS154

ZUSÄTZLICHES ZUBEHÖR INSTALLIERBAR NACH KAUF

- **KSC180:** MEHRPUNKT-KERNTEMPERATURFÜHLER FÜR GROSSE GRÖSSEN Ø 3 MM, LÄNGE NADEL180 MM.
- **KSA001:** NADEL-KERNTEMPERATURFÜHLER Ø 1 MM.
- **KSM002:** MULTI-KERNFÜHLER SYSTEM, 2 MEHRPUNKT-KERNTEMPERATURFÜHLER. Ø 3 MM
- **ICLD:** HANDBRAUSE KOMPLETT MIT VERBINDUNGEN UND ANSCHLÜSSEN
- **NKS201:** HORDENGESTELLWAGEN MIT FETTAUFFANGWANNE
- **NKS201S:** HORDENGESTELLWAGEN MIT FETTAUFFANGWANNE
- **NKS154:** HORDENGESTELLWAGEN MIT FETTAUFFANGWANNE - KONDITOREIAUSFÜHRUNG - 600 X 400
- **RIC201:** RAMPE AUS EDELSTAHL ROSTFREI BUR HORDENGESTELLWAGENEINFÜHRUNG, UND AUSGLEICH VON BODENUNEBENHEIT BIS ZU 3%
- **NKC201:** DUNSTABZUGSHAUBE MIT LUFTGEKÜHLTEM SCHWADENKONDENSATOR - EINSETZBAR NUR BEI GERÄTEN MIT ANSCHLUSSVORBEREITUNG
- **CCE:** KOLLEKTOR FÜR DEN EXTERNEN ANSCHLUSS DER HAUBE - Ø 150 MM
- **MTP20E:** WARMHALTEGERÄT
- **MTP22E:** WARMHALTEGERÄT - DURCHGANGSMODELL
- **RTP20E:** REGENERIERGERÄT
- **RTP22E:** REGENERIERGERÄT - DURCHGANGSMODELL
- **CPD20:** BEHÄLTER FÜR REINIGUNGSMITTEL AUS AISI 304 - KAPAZITÄT 2 KANISTER JE 10 KG.
- **NFX02:** FETTFILTER - 2 STK.

ZERTIFIZIERUNGEN

CE IPX5 EMC EAC WRAS LR

LVET201

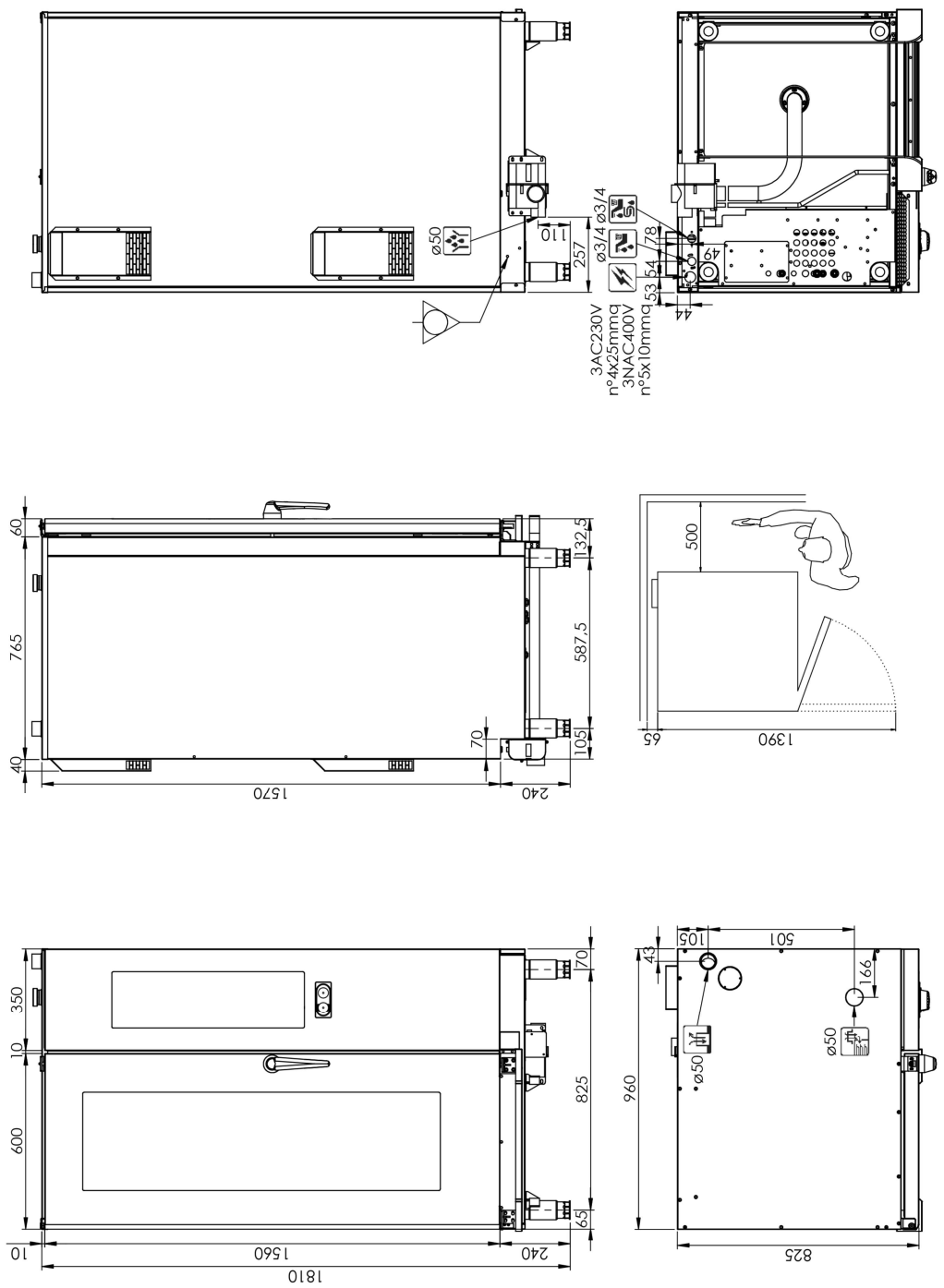

Anschluß Stromkabel

Gaszuführ und Gewindeart

Abgaskamin

Einfüllstuzen Dampfgenerator-Entkalker

Dampfabführung und Garraum-Unterdrucksicherung

Wrasenabzung Garraum

Luftansaugung

Wasseranschluß (normales Wasser)

Wasseranschluß (enthärtetes Wasser)

Ablauf Flüssigkeiten

Ablauf Kondensat

Die in diesem Dokument angegebenen Daten gelten als unverbindlich. Das Unternehmen behält sich das Recht vor, jederzeit ohne vorherige Ankündigung Änderungen vorzunehmen

ALPHATECH

ALPHATECH ALI Group Srl
Via Schiaparelli 15
Z.I. S. Giacomo di Veglia
31029 Vittorio Veneto (TV) · Italy

Tel +39 0438 912588
Fax +39 0438 911939
info@alphatech-ali.it
www.alphatech-ali.it